TRADE FORCE®

Any job, anywhere.

- EN Floor Stand Worklight
- NL Vloerstandaard werklamp
- FR Lampe de travail sur pied
- IT Lampada da lavoro con piedistallo
- ES Luz de trabajo de pie
- DE Bodenständer-Arbeitsscheinwerfer
- PT Luz de trabalho de suporte de chão
- NO Gulvstativ arbeidslys
- FI Lattiatelineen työvalo
- SV Golvstativ arbetslampa

Instructions for use

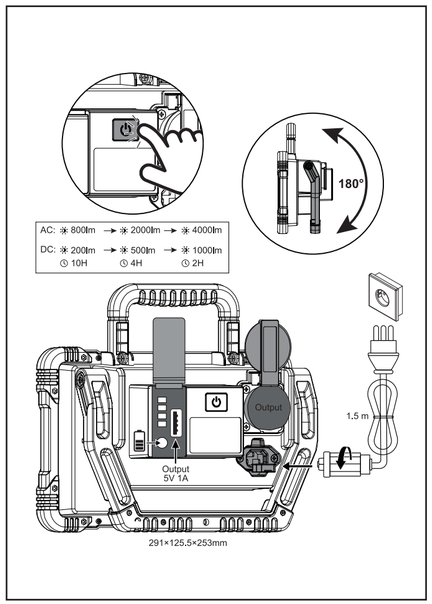

EN
- The maximum output power must be less than 3580W. (0006940007: 2200W)
- Please charge when the lamp is not powered. Charging time: 4 -6 hours.
- Please charge indoors when charging, not to use outdoors when charging, to prevent the lamps from entering the water.
- To extend the service life, please make sure that the battery under infrequent use is fully charged every six months.
- Don't touch the hot surface by hand during adjustment and normal operation because of high temperature.
- Do not use the lighting fixture on a slant ground.
- If the external flexible cable or cord of this luminare is damaged, it shall be exclusively replaced by the manufacturer or his service agent or a similar qualified person in order to avoid a hazard.
- The minimum distance from lighted object is 1m.
- Do not directly stare at the light source; otherwise it may cause eye damage.
- It is prohibited to use the worklight near a heat source or in a corrosive or acidic environment.
- Keep away from children! Children should be supervised in order to ensure that they do not play with the device!
- The device has a two years WARRANTY against faulty workmanship or materials. The guarantee does not apply to damage to the device arising through a failure to comply with the operating instructions.
- This product has LED build-in, the light source of this luminare is not replaceable; when the light source reaches its end of life the whole luminaire shall be replaced.
- This product contains a light source of energy efficiency class<D>.
- This marking indicates that this product should not be disposed with other household wastes. To prevent possible harm to the environment or human health from uncontrolled waste disposal, recycle it responsibly to promote the sustainable reuse of material resources. To return your used device, please use the return and collection systems or contact the retailer where the product was purchased. They can take this product for environmental safe recycling.
- Batteries and rechargeable batteries contained in electrical appliances must be disposed of separately whenever possible. Always dispose of used batteries & rechargeable batteries [only when discharged] in accordance with the local regulations and requirements. Improper disposal may result in toxic ingredients being released into the environment, which may have adverse health effects on humans, animals and plants. In this way you will fulfil your legal obligations and contribute to environmental protection.

NL
- Het maximale uitgangsvermogen moet minder dan 3580 W zijn. (0006940007: 2200W)
- Gelieve op te laden wanneer de lamp niet aan staat. Oplaadtijd: 4 -6 uur.
- Laad de lamp binnenshuis op tijdens het opladen, niet buitenshuis gebruiken tijdens het opladen om te voorkomen dat de lamp in het water komt.
- Om de levensduur te verlengen, moet u ervoor zorgen dat de batterij bij weinig gebruik om de zes maanden volledig wordt opgeladen.
- Raak het hete oppervlak tijdens het afstellen en normaal gebruik niet met de hand aan vanwege de hoge temperatuur.
- Gebruik het verlichtingsarmatuur niet op een schuine ondergrond.
- Als de externe flexibele kabel of het snoer van dit armatuur beschadigd is, dient deze uitsluitend door de fabrikant of zijn serviceagent of een vergelijkbaar gekwalificeerd persoon vervangen te worden om gevaar te voorkomen.
- De minimale afstand tot een verlicht object is 1m.
- Staar niet rechtstreeks in de lichtbron, anders kan dit ogletsel veroorzaken.
- Het is verboden de werklamp te gebruiken in de buurt van een warmtebron of in een corrosieve of zure omgeving.
- Buiten bereik van kinderen houden! Kinderen moeten onder toezicht staan om ervoor te zorgen dat ze niet met het apparaat spelen!
- Het apparaat heeft twee jaar GARANTIE tegen fabricage- en materiaalfouten. De garantie is niet van toepassing op schade aan het apparaat die is ontstaan door het niet naleven van de gebruiksaanwijzing.
- Dit product heeft LED ingebouwd, de lichtbron van dit armatuur is niet vervangbaar; wanneer de lichtbron het einde van zijn levensduur bereikt, moet het hele armatuur worden vervangen.
- Dit product bevat een lichtbron met energie-efficiëntieklasse<D>
- Deze markering geeft aan dat dit product niet met ander huishoudelijk afval mag worden weggegooid. Om mogelijke schade aan het milieu of de volksgezondheid door ongecontroleerde afvalverwijdering te voorkomen, dient u het op verantwoorde wijze te recyclen om het duurzame hergebruik van materiële grondstoffen te bevorderen.

Om uw gebruikte apparaat te retourneren, kunt u gebruik maken van de retour- en inzamelsystemen of contact opnemen met de groothandel waar het product is gekocht. Zij kunnen dit product innemen voor milieuveilige recycling.
- Batterijen en oplaadbare batterijen in elektrische apparaten moeten indien mogelijk apart worden weggegooid. Gooi gebruikte batterijen en oplaadbare batterijen altijd [alleen als ze ontladen zijn] weg volgens de plaatselijke voorschriften en vereisten. Onjuiste verwijdering kan ertoe leiden dat giftige bestanddelen in het milieu terechtkomen, wat schadelijke gevolgen kan hebben voor de gezondheid van mensen, dieren en planten. Op deze manier voldoet u aan uw wettelijke verplichtingen en draagt u bij aan de bescherming van het milieu.

FR
- La puissance de sortie maximale doit être inférieure à 3580W. (0006940007: 2200W)
- Veuillez charger la lampe lorsqu'elle n'est pas sous tension. Temps de charge : 4 à 6 heures.
- Veuillez charger la batterie à l'intérieur et ne pas l'utiliser à l'extérieur, afin d'éviter que les lampes ne pénètrent dans l'eau.
- Pour prolonger la durée de vie de la batterie, veillez à la recharger complètement tous les six mois en cas d'utilisation peu fréquente.
- Ne touchez pas la surface chaude avec la main pendant le réglage et le fonctionnement normal en raison de la température élevée.
- Ne pas utiliser l'appareil d'éclairage sur un sol incliné.
- Si le câble ou le cordon flexible externe de ce luminaire est endommagé, il doit être remplacé exclusivement par le fabricant ou son agent de service ou une personne qualifiée similaire afin d'éviter tout danger.
- La distance minimale de l'objet éclairé est de 1m.
- Ne fixez pas directement la source lumineuse, sous peine de provoquer des lésions oculaires.
- Il est interdit d'utiliser la lampe de travail à proximité d'une source de chaleur ou dans un environnement corrosif ou acide.
- Tenir à l'écart des enfants ! Les enfants doivent être surveillés afin de s'assurer qu'ils ne jouent pas avec l'appareil !
- L'appareil bénéficie d'une GARANTIE de deux ans contre les défauts de fabrication ou de matériaux. La garantie ne s'applique pas aux dommages causés à l'appareil par le non-respect des instructions d'utilisation.
- Ce produit est équipé de LED, la source lumineuse de ce luminaire n'est pas remplaçable ; lorsque la source lumineuse atteint sa fin de vie, l'ensemble du luminaire doit être remplacé.
- Ce produit contient une source lumineuse de classe d'efficacité énergétique<D>
- Ce marquage indique que ce produit ne doit pas être jeté avec d'autres déchets ménagers. Afin de prévenir tout dommage éventuel à l'environnement ou à la santé humaine dû à l'élimination incontrôlée des déchets, il convient de le recycler de manière responsable afin de promouvoir la réutilisation durable des ressources matérielles. Pour retourner votre appareil usagé, veuillez utiliser les systèmes de retour et de collecte ou contacter le détaillant où le produit a été acheté. Celui-ci peut prendre ce produit pour un recyclage respectueux de l'environnement.
- Les piles et les batteries rechargeables contenues dans les appareils électriques doivent être mises au rebut séparément dans la mesure du possible. Mettez toujours au rebut les piles et les batteries rechargeables usagées [uniquement lorsqu'elles sont déchargées] conformément aux réglementations et aux exigences locales. Une élimination incorrecte peut entraîner le rejet de substances toxiques dans l'environnement, ce qui peut avoir des effets néfastes sur la santé des êtres humains, des animaux et des plantes. Vous remplirez ainsi vos obligations légales et contribuerez à la protection de l'environnement.

IT
- La potenza di uscita massima deve essere inferiore a 3580W. (0006940007: 2200W)
- Caricare quando la lampada non è alimentata. Tempo di ricarica: 4-6 ore.
- Si prega di caricare in ambienti chiusi e di non utilizzare all'aperto per evitare che le lampade entrino in acqua.
- Per prolungare la durata di vita, assicurarsi che la batteria utilizzata di rado venga caricata completamente ogni sei mesi.
- Non toccare la superficie calda con le mani durante la regolazione e il normale funzionamento a causa della temperatura elevata.
- Non utilizzare l'apparecchio su un terreno inclinato.
- Se il cavo flessibile esterno o il cavo di questa lampada è danneggiato, deve essere sostituito esclusivamente dal produttore o dal suo agente di assistenza o da una persona qualificata simile, al fine di evitare un pericolo.
- La distanza minima dall'oggetto illuminato è di 1m.
- Non fissare direttamente la sorgente luminosa, altrimenti potrebbe causare danni agli occhi.
- È vietato utilizzare la lampada da lavoro vicino a una fonte di calore o in un ambiente corrosivo o acido.

- Tenere lontano dai bambini! I bambini devono essere sorvegliati per evitare che giochino con il dispositivo!
- Il dispositivo ha una GARANZIA di due anni contro i difetti di fabbricazione o di materiale. La garanzia non si applica ai danni al dispositivo derivanti dalla mancata osservanza delle istruzioni per l'uso.
- Questo prodotto è dotato di LED, la sorgente luminosa di questo apparecchio non è sostituibile; quando la sorgente luminosa raggiunge la fine del suo ciclo di vita, l'intero apparecchio deve essere sostituito.
- Questo prodotto contiene una sorgente luminosa di classe di efficienza energetica<D>
- Questo marchio indica che questo prodotto non deve essere smaltito con altri rifiuti domestici in tutta l'UE. Per prevenire possibili danni all'ambiente o alla salute umana derivanti dallo smaltimento incontrollato dei rifiuti, riciclalo in modo responsabile per promuovere il riutilizzo sostenibile delle risorse materiali. Per restituire il dispositivo usato, utilizzare i sistemi di restituzione e raccolta o contattare il rivenditore presso il quale è stato acquistato il prodotto, che può utilizzare il prodotto per un riciclaggio sicuro per l'ambiente.
- Le batterie e le batterie ricaricabili contenute negli apparecchi elettrici devono essere smaltite separatamente, se possibile. Smaltire sempre le batterie e le batterie ricaricabili usate [solo se scariche] in conformità alle normative e ai requisiti locali. Lo smaltimento improprio può provocare il rilascio nell'ambiente di sostanze tossiche che possono avere effetti negativi sulla salute di persone, animali e piante. In questo modo adempirete ai vostri obblighi legali e contribuirete alla tutela dell'ambiente.

ES
- La potencia máxima de salida debe ser inferior a 3580 W. (0006940007: 2200W)
- Cárgala cuando la lámpara no esté encendida. Tiempo de carga: 4 -6 horas.
- Por favor, cargue en el interior cuando la carga, no utilizar al aire libre cuando la carga, para evitar que las lámparas de entrar en el agua.
- Para prolongar la vida útil, por favor asegúrese de que la batería bajo uso poco frecuente se carga completamente cada seis meses.
- No toque la superficie caliente con la mano durante el ajuste y el funcionamiento normal debido a la alta temperatura.
- No utilice la lámpara sobre un suelo inclinado.
- Si el cable o cordón flexible externo de esta luminaria está dañado, deberá ser sustituido exclusivamente por el fabricante o su agente de servicio o una persona cualificada similar con el fin de evitar un peligro.
- La distancia mínima al objeto iluminado es de 1m.
- No mire directamente a la fuente de luz, de lo contrario podría dañar los ojos.
- Está prohibido utilizar el foco de trabajo cerca de una fuente de calor o en un entorno corrosivo o ácido.
- Manténgalo alejado de los niños. Los niños deben ser vigilados para evitar que jueguen con el aparato.
- El aparato tiene una GARANTÍA de dos años contra defectos de fabricación o materiales. La garantía no se aplica a los daños que se produzcan en el aparato por incumplimiento de las instrucciones de uso.
- Este producto tiene LED incorporados, la fuente de luz de esta luminaria no es sustituible; cuando la fuente de luz llegue al final de su vida útil, deberá sustituirse toda la luminaria.
- Este producto contiene una fuente de luz de clase de eficiencia energética<D>
- Esta marca indica que este producto no debe desecharse con otros desechos domésticos. Para evitar posibles daños al medio ambiente o a la salud humana por la eliminación descontrolada de desechos, recíclelos de manera responsable para promover la reutilización sostenible de los recursos materiales. Para devolver su dispositivo usado, utilice los sistemas de devolución y recolección o comuníquese con el minorista donde compró el producto. Pueden llevar este producto a un reciclaje seguro para el medio ambiente.
- Las pilas y baterías recargables contenidas en aparatos eléctricos deben desecharse por separado siempre que sea posible. Elimine siempre las pilas y baterías recargables usadas [sólo cuando estén descargadas] de acuerdo con la normativa y los requisitos locales. La eliminación inadecuada puede dar lugar a la liberación de ingredientes tóxicos en el medio ambiente, que pueden tener efectos adversos para la salud de las personas, los animales y las plantas. De este modo, cumplirá con sus obligaciones legales y contribuirá a la protección del medio ambiente.

DE
- Die maximale Ausgangsleistung muss weniger als 3580 W betragen. (0006940007: 2200W)
- Bitte laden Sie, wenn die Lampe nicht eingeschaltet ist. Aufladezeit: 4 -6 Stunden.
- Bitte laden Sie den Akku in Innenräumen auf und verwenden Sie ihn nicht im Freien, um zu verhindern, dass die Lampen ins Wasser gelangen.

- Um die Lebensdauer zu verlängern, stellen Sie sicher, dass die selten benutzte Batterie alle sechs Monate vollständig aufgeladen wird.
- Berühren Sie die heiße Oberfläche während der Einstellung und des normalen Betriebs nicht mit der Hand, da sie sehr heiß ist.
- Verwenden Sie die Leuchte nicht auf einem schrägen Boden.
- Wenn das externe flexible Kabel oder die Schnur dieser Leuchte beschädigt ist, muss sie ausschließlich durch den Hersteller oder seinen Kundendienst oder eine ähnlich qualifizierte Person ersetzt werden, um eine Gefährdung zu vermeiden.
- Der Mindestabstand zum beleuchteten Objekt beträgt 1 m.
- Blicken Sie nicht direkt in die Lichtquelle; andernfalls kann es zu Augenschäden kommen.
- Der Arbeitsscheinwerfer darf nicht in der Nähe einer Wärmequelle oder in einer ätzenden oder sauren/basischen Umgebung verwendet werden.
- Von Kindern fernhalten! Kindern sollten beaufsichtigt werden, um sicherzustellen, dass sie nicht mit dem Gerät spielen!
- Das Gerät hat eine zweijährige GARANTIE auf Verarbeitungs- und Materialfehler. Die Garantie gilt nicht bei Schäden am Gerät, die durch Nichtbeachtung der Gebrauchsanweisung entstehen.
- Die Leuchte ist mit LEDs ausgestattet, die nicht austauschbar; wenn die Leuchte das Ende ihrer Lebensdauer erreicht, muss sie gesamte Leuchte ersetzt werden.
- Dieses Produkt enthält eine Lichtquelle der Energieeffizienzklasse <D>.
- Diese Kennzeichnung weist darauf hin, dass dieses Produkt EU-weit nicht mit anderem Hausmüll entsorgt werden darf. Um mögliche Schäden für die Umwelt oder die menschliche Gesundheit durch unkontrollierte Abfallentsorgung zu vermeiden, recyceln Sie es verantwortungsbewusst. Um die nachhaltige Wiederverwendung der natürlichen Rohstoffen zu fördern, verwenden Sie bitte die Rückgabe- und Sammelsysteme oder wenden sich an den Händler, bei dem Sie Produkt gekauft wurde. Sie können mit Ihrem Produkt zu einem zugelassenen Entsorgungsunternehmen gehen und sicher und umweltgerecht recyceln lassen.
- Batterien und Akkus in Elektrogeräten enthalten und, wenn nach Möglichkeit immer getrennt entsorgt werden. Entsorgen Sie verbrauchte Batterien und den Umständen und Vorschriften und Anforderungen. Bei unsachgemäßer Entsorgung können giftige Substanzen in die Umwelt gelangen die gesundheitsschädliche Auswirkungen auf Menschen, Tiere und Pflanzen haben können. Auf diese Weise erfüllen Sie Ihre gesetzlichen Verpflichtungen und tragen zum Umweltschutz bei.

PT
- A potência máxima de saída deve ser inferior a 3580W. (0006940007: 2200W)
- Carregar quando a lâmpada não estiver ligada. Tempo de carregamento: 4-6 horas.
- Não utilizar ao ar livre durante o carregamento, para evitar que as lâmpadas entrem na água.
- Para prolongar a vida útil, certifique-se de que a bateria, quando utilizada com pouca frequência, é totalmente carregada de seis em seis meses.
- Não toque na superfície quente com a mão durante a regulação e o funcionamento normal devido a temperatura elevada.
- Não utilize o aparelho de iluminação num solo inclinado.
- Se o cabo ou o cordão flexível externo desta luminária estiver danificado, deve ser substituído exclusivamente pelo fabricante ou pelo seu agente semelhante, de modo a evitar riscos.
- A distância mínima do objeto iluminado é de 1m.
- Não olhe diretamente para a fonte de luz; caso contrário, poderá causar danos aos olhos.
- É proibido usar o foco de trabalho perto de uma fonte de calor ou em um ambiente corrosivo ou ácido.
- Mantenha longe da criança! Deve-se supervisionar as crianças para garantir que não brinquem com o dispositivo!
- O dispositivo tem uma GARANTIA de dois anos contra defeitos de fabricação ou de materiais. A garantia não se aplica a danos ao dispositivo decorrentes de falha no cumprimento das instruções de operação.
- Esse produto tem LEDs embutidos; a fonte de luz desta luminária não é substituível; quando a fonte de luz chegar ao fim de sua vida útil deve-se substituir toda a luminária.
- Esse produto tem classe de eficiência energética de iluminação <D>
- Esta marcação indica que este produto não deve ser descartado em outros resíduos domésticos. Para evitar possíveis danos ao meio ambiente ou à saúde humana devido à eliminação incontrolada de resíduos, recicle-o de forma responsável para promover a reutilização sustentável dos recursos materiais. Para devolver o seu dispositivo usado, utilize os sistemas de devolução e recolha ou contacte o lojista onde comprou o produto. Ele pode levar o produto para a reciclagem ambientalmente segura.
- As baterias e pilhas recarregáveis contidas em aparelhos elétricos devem ser descartadas

separadamente sempre que possível. Sempre descarte as baterias usadas e as baterias recarregáveis (apenas quando estiverem descarregadas) de acordo com os regulamentos e requisitos locais. O descarte inadequado pode resultar na liberação de ingredientes tóxicos no meio ambiente, o que pode causar efeitos adversos à saúde de pessoas, animais e plantas. Desta forma, você cumpre suas obrigações legais e contribuirá para a proteção ambiental.

NO
- Maksimal utgangseffekt må være mindre enn 3580 W. (0006940007: 2200W)
- Lad opp når lampen ikke er slått på. Ladetid: 4-6 timer.
- Ikke berør den varme overflaten med hånden under justering og normal drift på grunn av høy temperatur.
- Belysningsarmaturen må ikke brukes på skrått underlag.
- Hvis den utvendige fleksible ledningen eller ledningen til denne armaturen er skadet, skal den utskiftes av produsenten eller dennes serviceagent eller en tilsvarende person for å unngå farer.
- Minste avstand til et belyst objekt er 1 m.
- Ikke se direkte på lysets kilde; ellers kan det forårsake øyeskade.
- Det er forbudt å bruke arbeidslampen i nærheten av varmekilde eller i et ætsende eller surt miljø.
- Holdt det borte fra barn! Barn må holdes under oppsyn for å sikre at de ikke leker med apparatet!
- Apparatet har to års GARANTI mot fabrikasjons- og materialfeil. Garantien gjelder ikke for skader på apparatet som skyldes at driftsanvisningen ikke er fulgt.
- Dette produkt har innebygd LED, lyskilden i denne armaturen kan ikke byttes ut; hele lysskiften har slutten av levetid, skal hele armaturen byttes ut.
- Dette produkt inneholder en lyskilde for en energieffektivitetsklasse <D>
- Denne markeringen indikerer at dette produkt ikke skal kastes sammen med annet husholdningsavfall. For å forhindre mulig skade for miljøet eller menneskers helse fra ukontrollert avfallshåndtering, resirkuler det ansvarlig for å fremme bærekraftig gjenbruk av materielle ressurser. For å returnere den brukte enheten, bruk retur- og innsamlingssystemene eller kontakt forhandleren der produktet ble kjøpt. De

kan ta dette produktet for miljøvennlig resirkulering.
- Batterier og oppladbare batterier i elektriske apparater bør om mulig fjernes separat der det er mulig. Kast alltid brukte batterier og oppladbare batterier [kun når de er utladet] i henhold til lokale lovsatser og krav. Feilaktig avhending kan føre til at giftige stoffer blir sluppet ut i miljøet, noe som kan ha negative helseeffekter på mennesker, dyr og planter. På denne måten oppfyller du dine juridiske forpliktelser og bidrar til å beskytte miljøet.

FI
- Enimmäislähtöteho on oltava alle 3580 W. (0006940007: 2200W)
- Ladattaessa: 4-6 tuntia.
- Lataa, kun lamppu on elo päällä. Latausaika: 4-6 tuntia.
- Lataa huoneen sisällä ladattaessa, älä käytä ulkona ladattaessa, jotta lamput eivät pääse vetten.
- Pitkäaikaisen käyttöiän varmistaa, että harvin käytössä olevat akut ladataan täyteen kuuden kuukauden välein.
- Kosketon kuumaan pintaan. Ää koskaan kuumaa pintaa käsillä säädön ja normaalin käytön aikana korkean lämpötilan takia.
- Ä käytä valaisinta kaltevalla maalla.
- Jos ulkoinen joustava johto tai kaapeli tai johto on vaurioitunut, vaihtaja tai valmistaja tai hänen huoltoliike tai vastaava pätevä henkilö saa vaihtaa sen vaaran välttämiseksi.
- Vähimmäisetäisyys kohteesta on 1 m.
- Ä katso valoa suoraan valonlähteeseen; muuten sä voi vahingoittua silmät.
- Ä käytä valaisinta tulenarkojen tai syttyvien aineiden läheisyydessä tai ympäristössä, jossa on ilmassa syttyvä pölyä.
- Pidä poissa lasten ulottuvilta! Lapsia on valvottava, jotta varmistaen, etteivät he leikä laitteella!
- Pidä poissa lasten ulottuvilta! Lapsia on valvottava, jotta varmistaen, etteivät he leikä laitteella!
- Laitteella on kolmen vuoden TAKUU valmistus- tai materiaalivirheiden varalta. Takuu ei koske laitteen vaurioita, jotka johtuvat käyttöohjeiden noudattamatta jättämisestä.
- Tässä tuotteessa on saavutettavuutta LED, tämän valaisimen valonlähdettä ei voi vaihtaa; kun valonlähde saavuttaa käyttöikänsä lopun, koko valaisin on uusittava.
- Tämän valaisimen valonlähde on energiatehokkuusluokan <D>
- Tämän merkinnän tarkoituksena on ilmaista, ettei tätä tuotetta saa hävittää muiden kotitalousjätteiden joita myös sähköenergian säästämiseksi. Kierrätä vastuullisesti ympäristön ja ihmisten terveyden vaarantumisen tai muiden haitallisten vaikutusten ehkäisemiseksi. Palauta käytetty laite asianmukaisen jätehuoltoverkoston kautta tai ota yhteys jälleenmyyjään, jolta ostit laitteen. Näin täytät lakisääteiset velvoitteesi ja edistät ympäristönsuojelua.

SV
- Den maximala utgående effekten måste vara mindre än 3580W. (0006940007: 2200W)
- Ladda när lampan inte är påslagen. Laddningstid: 4-6 timmar.
- Ladda inomhus när du laddar, för att förhindra att lamporna hamnar i vatten.
- Rör inte vid den heta ytan med handen under justering och normal drift på grund av hög temperatur.
- Rör inte vid den heta ytan med handen under avnands sällan.
- Ä använd inte belysningsarmaturen på ett lutande underlag.
- Om den externa flexible eller sladden till denna armatur skadas, skall den utbytas av tillverkaren eller dennes serviceombud eller en liknande kvalificerad person för att undvika fara.
- Minsta avstånd från belyst objekt är 1m.
- Stirra inte direkt på ljuskällan, eftersom det kan orsaka ögonskador.
- Det är förbjudet att använda arbetslampan nära en värmekälla eller i en frätande eller sur/alkalisk miljö.
- Hålll från barn! Barn bör hållas under uppsikt för att de inte leker med apparaten!
- Hålll från barn! Barn bör hållas under uppsikt för att de inte leker med apparaten!
- Denna produkt har tillgång till LED, ljuskällan i denna armatur är inte utbytbar; har armaturen tjänat ut, skall hela armaturen byts ut.
- Denna produkt innehåller en ljuskälla för energieffektivitetsklass<D>.
- Denna märkning indikerar att denna produkt inte bortskaffas med andra hushållsavfall. För att förebygga eventuella skador på miljön eller människors hälsa genom okontrollerad avfallshantering, är återvinning det ansvarsfull sätt att

hantera din produkt på ett hållbart sätt för att uppmuntra hållbar återanvändning av materiella resurser. För att returnera din förbrukade produkt, vänd dig till din återförsäljare eller kontaktpersonen ansvarsområde eller återvinning av produkten med hänsyn till miljöskyddet. Du kan lämna produkten till ett säkert miljövänlig återvinningsföretag.
- Batterier och uppladdningsbara batterier som ingår i elektriska apparater bör om möjligt separeras om det är möjligt. Kasta alltid förbrukade batterier och uppladdningsbara batterier [endast när de är urladdade] i enlighet med lokala bestämmelser och lagstiftning. Felaktig avfallshantering kan leda till att giftiga ämnen läcker ut i miljön, vilket kan ha negativa hälsoeffekter på människor, djur och växter. På detta sätt uppfyller du dina lagstadgade skyldigheter och bidrar till att skydda miljön.

8

Hamp na hlídání bezpečnosti a ochrany zdraví. Pro zachování bezpečnosti a ochrany zdraví dbejte na to, aby byl tento produkt používán pouze k zamýšlenému účelu, jak je uvedeno v tomto návodu k obsluze. Nepoužívejte jej k jiným účelům, pokud nejste jeho majitelem, nebo pokud vám majitel neumožnil jeho používání. Nepoužívejte jej, pokud jste pod vlivem drogy nebo alkoholu, pokud jste unavení nebo nemocní, pokud vám bylo zakázáno jej používat z lékařských nebo jiných důvodů, nebo pokud jste mladší 18 let.

Importer: www.buyfrederice.com
Contact: Sonepar France Interservices
18-20 Quai Du Point Du Jour,
92100 Boulogne-Billancourt, France

Manufacturer:Sonepar Global Sourcing Europe SA
Chemin Louis-Hubert 3
1213 Petit-Lancy, Switzerland

220-240V~ 50/60Hz 35W 5000K
3.7V 4400mAh IP54 IK08
C € -25°C~40°C

0006940002 0006940005 0006940006 0006940007

Any job, anywhere.