Any job, anywhere.

- EN Portable Worklight
- NL Draagbare werklamp
- FR Lampe de travail portable
- IT Lampada da lavoro portatile
- ES Faro de trabajo portátil
- DE Tragbare Arbeitsleuchte
- PT Luz de trabalho portátil
- NO Bærbar arbeidslykt
- FI Kannettava työvalo
- SV Bärbar arbetslampa
- RO Lampă de lucru portabilă
- CZ Přenosné pracovní světlo
- HU Hordozható munkalámpa
- EE Kaasaskantav töölamp
- LT Nešiojamas darbo žibintas
- LV Pārnēsājams darba lukturis
- PL Przenośna lampa robocza

Instructions for use

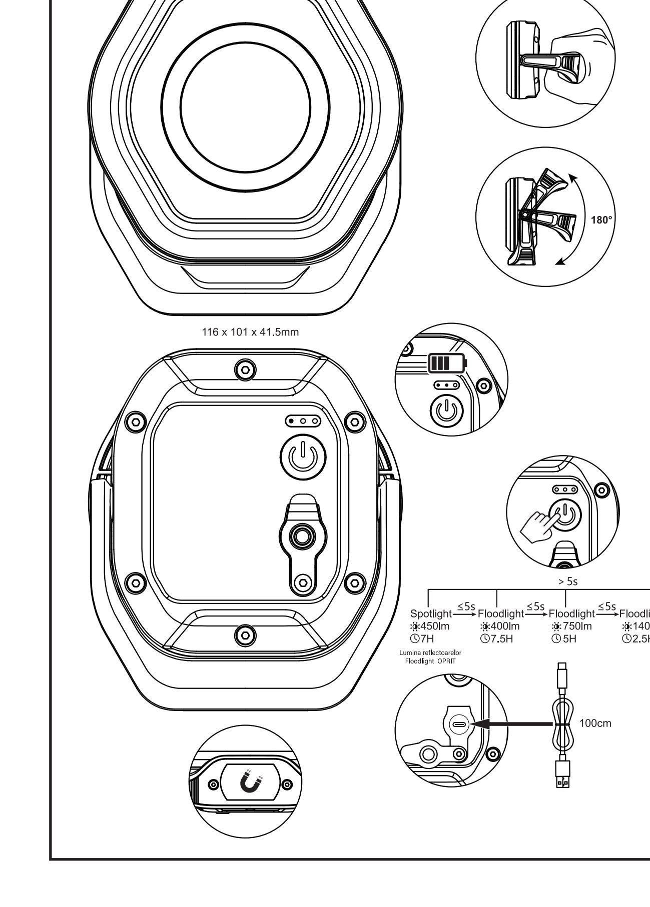

EN
▪ The battery is not fully charged before delivery. The user shall fully charge this product before using it for the first time.
▪ Please connect this product to the charging device for charging only via the supporting USB cable.
▪ Please use the AC adapter with output 5V1A or 5V2A for charging. Charging time: 4 hours.
▪ The battery indicator will blink during charging. All the battery indicator will stay lighting up after finished the charging. If the battery indicator did not light up, please remove the charger and try again.
▪ To extend the service life, please make sure that the battery under infrequent use is fully charged every six months.
▪ Do not directly stare at the light source; otherwise it may cause eye damage.
▪ It is prohibited to use the worklight near a heat source or in a corrosive or acidic environment.
▪ Keep away from children! Children should be supervised in order to ensure that they do not play with the device!
▪ The device has a two years WARRANTY against faulty workmanship or materials. The guarantee does not apply to damage to the device arising through a failure to comply with the operating instructions.
▪ This product has LED build-in, the light source of this luminaire is not replaceable; when the light source reaches its end of life the whole luminaire shall be replaced.
▪ This marking indicates that this product should not be disposed with other household wastes. To prevent possible harm to the environment or human health from uncontrolled waste disposal, recycle it responsibly to promote the sustainable reuse of material resources. To return your used device, please use the return and collection systems or contact the retailer where the product was purchased. They can take this product for environmental safe recycling.
▪ Batteries and rechargeable batteries contained in electrical appliances must be disposed of separately whenever possible. Always dispose of used batteries & rechargeable batteries [only when discharged] in accordance with the local regulations and requirements. Improper disposal may result in toxic ingredients being released into the environment, which may have adverse health effects on humans, animals and plants. In this way you will fulfil your legal obligations and contribute to environmental protection.

NL
▪ De batterij is niet volledig opgeladen voor levering. De gebruiker moet dit product volledig opladen voordat hij het voor de eerste keer gebruikt.
▪ Sluit dit product aan op het oplaadapparaat alleen opladen via de ondersteunende USB-kabel.
▪ Gebruik de AC-adapter met een uitgang 5V1A of 5V2A voor het opladen. Oplaadtijd: 4 uur.
▪ De batterij-indicator knippert tijdens het opladen. Alle batterij-indicatoren blijven branden nadat het opladen is voltooid. Als de batterij-indicator niet oplicht, verwijder dan de oplader en probeer het opnieuw.
▪ Om de levensduur te verlengen, dient u ervoor te zorgen dat de batterij bij weinig gebruik om de zes maanden volledig wordt opgeladen.
▪ Staar niet rechtstreeks in de lichtbron, anders kan dit oogletsel veroorzaken.
▪ Het is verboden de werklamp te gebruiken in de buurt van een warmtebron of in een corrosieve of zure omgeving.
▪ Buiten bereik van kinderen houden! Kinderen moeten onder toezicht staan om ervoor te zorgen dat ze niet met het apparaat spelen!
▪ Het apparaat heeft twee jaar GARANTIE tegen fabricage- en materiaalfouten. De garantie is niet van toepassing op schade aan het apparaat die is ontstaan door het niet naleven van de gebruiksaanwijzing.
▪ Dit product heeft LED ingebouwd, de lichtbron van dit armatuur is niet vervangbaar; wanneer de lichtbron het einde van zijn levensduur bereikt, moet het hele armatuur worden vervangen.
▪ Deze markering geeft aan dat dit product niet met ander huishoudelijk afval mag worden weggegooid. Om mogelijke schade aan het milieu of de volksgezondheid door ongecontroleerde afvalverwijdering te voorkomen, dient u het op verantwoorde wijze te recyclen om het duurzame hergebruik van materiële grondstoffen te bevorderen. Om uw gebruikte apparaat te retourneren, kunt u gebruik maken van de retour- en inzamelsystemen of contact opnemen met de groothandel waar het product is gekocht. Zij kunnen dit product innemen voor milieuveilige recycling.
▪ Batterijen en oplaadbare batterijen in elektrische apparaten moeten indien mogelijk apart worden weggegooid. Gooi gebruikte batterijen en oplaadbare batterijen altijd [alleen als ze ontladen zijn] weg volgens de plaatselijke voorschriften en vereisten. Onjuiste verwijdering kan ertoe leiden dat giftige bestanddelen in het milieu terechtkomen, wat schadelijke gevolgen kan hebben voor de gezondheid van mensen, dieren en planten. Op deze manier voldoet u aan uw wettelijke verplichtingen en draagt u bij aan de bescherming van het milieu.

FR
▪ La batterie n'est pas complètement chargée avant la livraison. L'utilisateur doit charger complètement ce produit avant de l'utiliser pour la première fois.
▪ Veuillez connecter ce produit à l'appareil de chargement pour le charger uniquement via le câble USB correspondant.
▪ Veuillez utiliser l'adaptateur secteur avec une sortie de 5V1A ou 5V2A pour la charge. Temps de charge : 4 heures.
▪ L'indicateur de batterie clignote pendant la charge. Tous les indicateurs de la batterie resteront allumés après la fin de la charge. Si le voyant de la batterie ne s'allume pas, retirez le chargeur et réessayez.
▪ Pour prolonger la durée de vie de la lampe, veillez à charger complètement la batterie tous les six mois en cas d'utilisation peu fréquente.
▪ Ne fixez pas directement la source lumineuse, sous peine de provoquer des lésions oculaires.
▪ Il est interdit d'utiliser la lampe de travail à proximité d'une source de chaleur ou dans un environnement corrosif ou acide.
▪ Tenir à l'écart des enfants ! Les enfants doivent être surveillés afin de s'assurer qu'ils ne jouent pas avec l'appareil !
▪ L'appareil bénéficie d'une GARANTIE de deux ans contre les défauts de fabrication ou de matériaux. La garantie ne s'applique pas aux dommages causés à l'appareil par le non-respect des instructions d'utilisation.
▪ Ce produit est équipé de LED, la source lumineuse de ce luminaire n'est pas remplaçable ; lorsque la source lumineuse atteint sa fin de vie, l'ensemble du luminaire doit être remplacé.
▪ Ce marquage indique que ce produit ne doit pas être jeté avec d'autres déchets ménagers. Afin de prévenir tout dommage éventuel à l'environnement ou à la santé humaine dû à l'élimination incontrôlée des déchets, il convient de le recycler de manière responsable afin de promouvoir la réutilisation durable des ressources matérielles. Pour retourner votre appareil usagé, veuillez utiliser les systèmes de retour et de collecte ou contacter le détaillant où le produit a été acheté. Celui-ci peut prendre ce produit pour un recyclage respectueux de l'environnement.
▪ Les piles et les batteries rechargeables contenues dans les appareils électriques doivent être mises au rebut séparément dans la mesure du possible. Mettez toujours au rebut les piles et les batteries rechargeables usagées [uniquement lorsqu'elles sont déchargées] conformément aux réglementations et aux exigences locales. Une élimination incorrecte peut entraîner le rejet de substances toxiques dans l'environnement, ce qui peut avoir des effets néfastes sur la santé des êtres humains, des animaux et des plantes. Vous remplirez ainsi vos obligations légales et contribuerez à la protection de l'environnement.

IT
▪ La batteria non è completamente carica prima della consegna. L'utente deve caricare completamente il prodotto prima di utilizzarlo per la prima volta.
▪ Collegare il prodotto al dispositivo di ricarica solo tramite il cavo USB di supporto.
▪ Per la ricarica, utilizzare l'adattatore CA con uscita 5V1A o 5V2A. Tempo di ricarica: 4 ore.
▪ L'indicatore della batteria lampeggia durante la carica. Al termine della carica, tutti gli indicatori della batteria rimarranno accesi. Se l'indicatore della batteria non si accende, rimuovere il caricatore e riprovare.
▪ Per prolungare la durata della batteria, assicurarsi che la batteria utilizzata di rado venga caricata completamente ogni sei mesi.
▪ Non fissare direttamente la sorgente luminosa, altrimenti potrebbe causare danni agli occhi.
▪ È vietato utilizzare la lampada da lavoro vicino a una fonte di calore o in un ambiente corrosivo o acido.
▪ Tenere lontano dai bambini! I bambini devono essere sorvegliati per evitare che giochino con il dispositivo!
▪ Il dispositivo ha una GARANZIA di due anni contro i difetti di fabbricazione o di materiale. La garanzia non si applica ai danni al dispositivo derivanti dalla mancata osservanza delle istruzioni per l'uso.
▪ Questo prodotto è dotato di LED, la sorgente luminosa di questo apparecchio non è sostituibile; quando la sorgente luminosa raggiunge la fine del suo ciclo di vita, l'intero apparecchio deve essere sostituito.
▪ Questo marchio indica che questo prodotto non deve essere smaltito con altri rifiuti domestici in tutta l'UE. Per prevenire possibili danni all'ambiente o alla salute umana derivanti dallo smaltimento incontrollato dei rifiuti, riciclalo in modo responsabile per promuovere il riutilizzo sostenibile delle risorse materiali. Per restituire il dispositivo usato, utilizzare i sistemi di restituzione e raccolta o contattare il rivenditore presso il quale è stato acquistato il prodotto, che può utilizzare il prodotto per un riciclaggio sicuro per l'ambiente.
▪ Le batterie e le batterie ricaricabili contenute negli apparecchi elettrici devono essere smaltite separatamente, se possibile. Smaltire sempre le batterie e le batterie ricaricabili usate [solo se scariche] in conformità alle normative e ai requisiti locali. Lo smaltimento improprio può provocare il rilascio nell'ambiente di sostanze tossiche che possono avere effetti negativi sulla salute di persone, animali e piante. In questo modo adempirete ai vostri obblighi legali e contribuirete alla tutela dell'ambiente.

ES
▪ La batería no está completamente cargada antes de la entrega. El usuario deberá cargar completamente este producto antes de utilizarlo por primera vez.
▪ Por favor, conecte este producto al dispositivo de carga sólo a través del cable USB.
▪ Por favor, utilice el adaptador de CA con salida 5V1A o 5V2A para la carga. Tiempo de carga: 4 horas.
▪ El indicador de batería parpadeará durante la carga. Todos los indicadores de batería permanecerán encendidos una vez finalizada la carga. Si el indicador de la batería no se enciende, por favor, retire el cargador y vuelva a intentarlo.
▪ Para prolongar la vida útil, asegúrese de que la batería que se utiliza con poca frecuencia se carga completamente cada seis meses.
▪ No mire directamente a la fuente de luz, de lo contrario podría dañar los ojos.
▪ Está prohibido utilizar el foco de trabajo cerca de una fuente de calor o en un entorno corrosivo o ácido.
▪ Manténgalo alejado de los niños. Los niños deben ser vigilados para evitar que jueguen con el aparato.
▪ El aparato tiene una GARANTÍA de dos años contra defectos de fabricación o materiales. La garantía no se aplica a los daños que se produzcan en el aparato por incumplimiento de las instrucciones de uso.
▪ Este producto tiene LED incorporados, la fuente de luz de esta luminaria no es sustituible; cuando la fuente de luz llegue al final de su vida útil, deberá sustituirse toda la luminaria.
▪ Esta marca indica que este producto no debe desecharse con otros desechos domésticos. Para evitar posibles daños al medio ambiente o a la salud humana por la eliminación descontrolada de desechos, recíclelos de manera responsable para promover la reutilización sostenible de los recursos materiales. Para devolver su dispositivo usado, utilice los sistemas de devolución y recolección o comuníquese con el minorista donde compró el producto. Pueden llevar este producto a un reciclaje seguro para el medio ambiente.
▪ Las pilas y baterías recargables contenidas en aparatos eléctricos deben desecharse por separado siempre que sea posible. Elimine siempre las pilas y baterías recargables usadas [sólo cuando estén descargadas] de acuerdo con la normativa y los requisitos locales. La eliminación inadecuada puede dar lugar a la liberación de ingredientes tóxicos en el medio ambiente, que pueden tener efectos adversos para la salud de las personas, los animales y las plantas. De este modo, cumplirá con sus obligaciones legales y contribuirá a la protección del medio ambiente.

DE
▪ Der Akku ist vor der Auslieferung nicht vollständig aufgeladen. Der Benutzer muss dieses Produkt vollständig aufladen, bevor er es verwendet für das erste Mal.
▪ Bitte schließen Sie dieses Produkt zum Aufladen nur über das unterstützende USB-Kabel an das Ladegerät an.
▪ Bitte verwenden Sie zum Aufladen das Netzteil mit Ausgang 5V1A oder 5V2A. Ladezeit: 4 Stunden.
▪ Die Akkuanzeige blinkt während des Ladevorgangs. Alle Batterieanzeigen leuchten auch nach Beendigung des Ladevorgangs weiter. Wenn die Akkuanzeige nicht aufleuchtet, entfernen Sie bitte das Ladegerät und versuchen Sie es erneut.
▪ Um die Lebensdauer zu verlängern, achten Sie bitte darauf, dass der Akku bei seltener Nutzung alle sechs Monate vollständig geladen wird .
▪ Nicht direkt in die Lichtquelle blicken, da es sonst zu Augenschäden kommen kann.
▪ Es ist verboten, den Arbeitsscheinwerfer in der Nähe einer Wärmequelle oder in einer korrosiven oder sauren Umgebung zu verwenden.
▪ Von Kindern fernhalten! Kinder sollten beaufsichtigt werden , um sicherzustellen, dass sie nicht mit dem Gerät spielen!
▪ Das Gerät hat eine zweijährige GARANTIE gegen Verarbeitungs- oder Materialfehler. Die Garantie gilt nicht für Schäden am Gerät, die durch Nichtbeachtung der Bedienungsanleitung entstehen.
▪ Dieses Produkt ist mit einer eingebauten LED ausgestattet, die Lichtquelle dieser Leuchte ist nicht austauschbar. Wenn die Lichtquelle das Ende ihrer Lebensdauer erreicht hat, muss die gesamte Leuchte ausgetauscht werden.
▪ Diese Kennzeichnung weist darauf hin, dass dieses Produkt nicht mit anderen Haushaltsabfällen entsorgt werden darf. Um mögliche Schäden für die Umwelt oder die menschliche Gesundheit durch unkontrollierte Abfallentsorgung zu vermeiden, recyceln Sie ihn verantwortungsbewusst, um die nachhaltige Wiederverwendung von materiellen Ressourcen zu fördern. Um Ihr gebrauchtes Gerät zurückzugeben, nutzen Sie bitte die Rückgabe- und Sammelsysteme oder wenden Sie sich an den Händler, bei dem das Produkt gekauft wurde. Sie können dieses Produkt für ein umweltverträgliches Recycling verwenden.
▪ Batterien und Akkus, die in Elektrogeräten enthalten sind, müssen nach Möglichkeit getrennt entsorgt werden. Entsorgen Sie gebrauchte Batterien und wiederaufladbare Batterien [nur im entladenen Zustand] immer in Übereinstimmung mit den örtlichen Vorschriften und Anforderungen. Eine unsachgemäße Entsorgung kann dazu führen, dass giftige Inhaltsstoffe in die Umwelt gelangen, die nachteilige Auswirkungen auf Menschen, Tiere und Pflanzen haben können. Auf diese Weise kommen Sie Ihren gesetzlichen Verpflichtungen nach und tragen zum Umweltschutz bei.

PT
▪ A bateria não está totalmente carregada antes da entrega. O usuário deve carregar totalmente o produto antes de usá-lo pela primeira vez.
▪ Ligar este produto ao dispositivo de carregamento para carregar apenas através do cabo USB compatível.
▪ Utilize o adaptador CA com saída 5V1A ou 5V2A para carregar. Tempo de carregamento: 4 horas.
▪ O indicador de bateria piscará durante o carregamento. Todos os indicadores da bateria permanecerão acesos após o término do carregamento. Se o indicador da bateria não acender, remova o carregador e tente novamente.
▪ Para prolongar a vida útil, certifique-se de que a bateria que está sendo usada com pouca frequência seja totalmente carregada a cada seis meses.
▪ Não olhe diretamente para a fonte de luz; caso contrário, poderá causar danos aos olhos.
▪ É proibido usar a luz de trabalho perto de uma fonte de calor ou em um ambiente corrosivo ou ácido.
▪ Manter longe de crianças! As crianças devem ser supervisionadas para garantir que não bringuem com o dispositivo!
▪ O dispositivo tem uma GARANTIA de dois anos contra defeitos de fabricação ou de materiais. A garantia não se aplica a danos ao dispositivo decorrentes de falha no cumprimento das instruções de operação.
▪ Esse produto tem LEDs embutidos; a fonte de luz dessa luminária não é substituível; quando a fonte de luz chegar ao fim de sua vida útil, toda a luminária deverá ser substituída.
▪ Esta marcação indica que este produto não deve ser descartado com outros dejetos. Para evitar possíveis danos ao ambiente ou à saúde humana pelo descarte descontrolado, recicle responsavel-mente para promover um reuso sustentável de recursos materiais. Para devolver seu aparelho usado, utilize os sistemas de retorno e coleta ou faça contacto com o distribuidor onde o produto foi adquirido. Eles podem recolher este produto para a reciclagem ambientalmente segura.
▪ As baterias e pilhas recarregáveis contidas em aparelhos elétricos devem ser descartadas separadamente sempre que possível. Sempre descarte as baterias usadas e as baterias recarregáveis [somente quando estiverem descarregadas] de acordo com os regulamentos e requisitos locais. O descarte inadequado pode resultar na liberação de ingredientes tóxicos no meio ambiente, o que pode causar efeitos adversos à saúde de pessoas, animais e plantas. Dessa forma, você cumprirá suas obrigações legais e contribuirá para a proteção ambiental.

NO
▪ Batteriet er ikke fulladet før levering. Brukeren skal lade produktet helt opp før det tas i bruk for første gang.
▪ Koble dette produktet til ladeenheten for lading kun via den tilhørende USB-kabelen.
▪ Bruk vekselstrømadapteren med utgangseffekt 5V1A eller 5V2A til lading. Ladetid: 4 timer.
▪ Batteriindikatoren blinker under lading. Alle batteriindikatorene vil fortsette å lyse etter at ladingen er ferdig. Hvis batteriindikatoren ikke lyser, må du ta ut laderen og prøve på nytt.
▪ For å forlenge levetiden må du sørge for at batteriet som brukes sjelden, lades helt opp hvert halvår.
▪ Stirr ikke direkte på lyskilden, da dette kan føre til øyeskader.
▪ Det er forbudt å bruke arbeidslampen i nærheten av en varmekilde eller i et etsende eller surt miljø.
▪ Hold den borte fra barn! Barn må holdes under oppsyn for å sikre at de ikke leker med apparatet!
▪ Apparatet har to års GARANTI mot fabrikasjons- og materialfeil. Garantien gjelder ikke for skader på apparatet som skyldes at bruksanvisningen ikke er fulgt.
▪ Dette produktet har innebygd LED, lyskilden i denne armaturen kan ikke byttes ut; når lyskilden når slutten av sin levetid, skal hele armaturen byttes ut.
▪ Denne merkingen indikerer at dette produktet ikke skal kastes sammen med annet husholdningsavfall. For å forhindre mulig skade på miljøet eller menneskers helse fra ukontrollert avfallshåndtering, resirkuler det ansvarlig for å fremme bærekraftig gjenbruk av materielle ressurser. For å returnere den brukte enheten, bruk retur- og innsamlingssystemene eller kontakt forhandleren der produktet ble kjøpt. De kan ta dette produktet for miljøvennlig resirkulering.
▪ Batterier og oppladbare batterier i elektriske apparater må kastes separat når det er mulig. Kast alltid brukte batterier og oppladbare batterier [kun når de er utladet] i henhold til lokale forskrifter og krav. Feilaktig avhending kan føre til at giftige stoffer slippes ut i miljøet, noe som kan ha negative helseeffekter på mennesker, dyr og planter. På denne måten oppfyller du dine juridiske forpliktelser og bidrar til å beskytte miljøet.

FI
▪ Akkua ei ole ladattu täyteen ennen toimitusta. Käyttäjän on ladattava tämä tuote täyteen ennen ensimmäistä käyttökertaa.
▪ Liitä tämä tuote latauslaitteeseen latausta varten vain tukevalla USB-kaapelilla.
▪ Käytä lataamiseen verkkolaitetta, jonka lähtö on 5V1A tai 5V2A. Latausaika: 4 tuntia.
▪ Akun merkkivalo vilkkuu latauksen aikana. Kaikki akun merkkivalot palavat latauksen päätyttyä. Jos akun merkkivalo ei syty, pls irrota laturi ja yritä uudelleen.
▪ Pidentääksesi käyttöikää varmista, että harvoin käytössä oleva akku ladataan täyteen kuuden kuukauden välein.
▪ Älä tuijota suoraan valonlähteeseen; muuten se voi aiheuttaa silmävammoja.
▪ Työvalaisinta ei saa käyttää lähellä lämmönlähdettä tai syövyttävässä tai happamassa ympäristössä.
▪ Pidä poissa lasten ulottuvilta! Lapsia on valvottava, jotta varmistetaan, etteivät he leiki laitteella!
▪ Laitteella on kahden vuoden TAKUU valmistus- tai materiaalivirheiden varalta. Takuu ei koske laitteen vaurioita, jotka johtuvat käyttöohjeiden noudattamatta jättämisestä.
▪ Tässä tuotteessa on sisäänrakennettu LED, tämän valaisimen valonlähdettä ei voi vaihtaa; kun valonlähde saavuttaa käyttöikänsä lopun, koko valaisin on vaihdettava.
▪ Merkintä tarkoittaa, että tuotetta ei saa hävittää kotitalousjätteen, Jotta vältytään sääntelemättömän jätteiden hävityksen ympäristölle ja ihmisten terveydelle koituvasta mahdollisesta haitasta, kierrätä tuote vastuullisesti edistääksesi materiaalien kestävää uusiokäyttöä. Palauta käytetty laite käytettävissä olevien palautus- ja keräysjärjest-elmien kautta tai ota yhteys jälleenmyyjään, jolta ostit tuotteen. He voivat toimittaa tuotteen ympäristön kannalta kestävään kierrätykseen.
▪ Sähkölaitteiden sisältämät paristot ja akut on mahdollisuuksien mukaan hävitettävä erikseen. Hävitä käytetyt paristot ja akut [vasta kun ne ovat tyhjentyneet] aina paikallisten määräysten ja vaatimusten mukaisesti. Virheellinen hävittäminen voi johtaa myrkyllisten aineosien vapautumiseen ympäristöön, millä voi olla haitallisia terveysvaikutuk-sia ihmisille, eläimille ja kasveille. Näin täytät lakisääteiset velvollisuutesi ja edistät ympäristönsu-jelua.

SV
▪ Batteriet är inte fulladdat före leverans. Användaren skall ladda produkten helt innan den används för första gången.
▪ Anslut denna produkt till laddningsenheten för laddning endast via den medföljande USB-kabeln.
▪ Använd nätadaptern med utgång 5V1A eller 5V2A för laddning. Laddningstid: 4 timmar.
▪ Batteriindikatorn blinkar under laddning. Alla batteriindikatorer fortsätter att lysa efter avslutad laddning. Om batteriindikatorn inte tänds, ta bort laddaren och försök igen.
▪ För att förlänga livslängden, se till att batteriet som används sällan laddas fullt var sjätte månad.
▪ Stirra inte direkt på ljuskällan, eftersom det kan orsaka ögonskador.
▪ Det är förbjudet att använda arbetslampan nära en värmekälla eller i en frätande eller sur miljö.
▪ Håll borta från barn! Barn bör hållas under uppsikt så att de inte leker med apparaten!
▪ Enheten har en tvåårig GARANTI mot tillverknings- eller materialfel. Garantin gäller inte för skador på enheten som uppstår på grund av att bruksanvisnin-gen inte har följts.
▪ Denna produkt har inbygd LED, ljuskällan i denna armatur är inte utbytbar; när ljuskällan når slutet av sin livslängd skall hela armaturen bytas ut.
▪ Denna märkning indikerar att denna produkt inte ska kasseras med annat hushållsavfall. För att förebygga eventuella skador på miljön eller människors hälsa genom okontrollerad avfallshantering, är återvinning ett ansvarsfullt sätt att främja en hållbar återanvändning av materialresurser. För att returnera din begagnade enhet, ska retur- och insamlingssystemen användas eller kontakta återförsäljaren där produkten köptes. De kan hantera denna produkten för miljösäker återvinning.
▪ Batterier och uppladdningsbara batterier som ingår i elektriska apparater måste kasseras separat när det är möjligt. Kassera alltid förbrukade batterier och uppladdningsbara batterier [endast när de är urladdade] i enlighet med lokala bestämmelser och krav. Felaktig avfallshantering kan leda till att giftiga ämnen släpps ut i miljön, vilket kan ha negativa hälsoeffekter på människor, djur och växter. På detta sätt uppfyller du dina lagstadgade skyldigheter och bidrar till att skydda miljön.

RO
▪ Bateria nu este complet încărcată înainte de livrare. Utilizatorul trebuie să încarce complet acest produs înainte de a-l utiliza pentru prima dată.
▪ Vă rugăm să conectați acest produs la dispozitivul de încărcare pentru încărcare numai prin cablul USB de suport.
▪ Vă rugăm să utilizați adaptorul de curent alternativ cu ieșire 5V1A sau 5V2A pentru încărcare. Timp de încărcare: 4 ore.
▪ Indicatorul bateriei va clipi în timpul încărcării. Toate indicatoarele bateriei vor rămâne aprinse după terminarea încărcării. Dacă indicatorul bateriei nu s-a aprins, vă rugăm să scoateți încărcătorul și să încercați din nou.
▪ Pentru a prelungi durata de viață, vă rugăm să vă asigurați că bateria în condiții de utilizare rară este complet încărcată la fiecare șase luni.
▪ Nu vă uitați direct la sursa de lumină; altfel poate provoca leziuni oculare.
▪ Este interzisă utilizarea luminii de lucru în apropierea unei surse de căldură sau într-un mediu coroziv sau acid.
▪ A se ține departe de copii! Copiii trebuie supravegheați pentru a se asigura că nu se joacă cu dispozitivul!
▪ Dispozitivul are o GARANȚIE de doi ani pentru manopera și materialele utilizate. Garanția nu se aplică în cazul deteriorării dispozitivului care rezultă din nerespectarea instrucțiunilor de utilizare.
▪ Acest produs are LED încorporat, sursa de lumină a acestui corp de iluminat nu este înlocuibilă; când sursa de lumină ajunge la sfârșitul duratei de viață, întregul corp de iluminat va fi înlocuit.
▪ Acest marcaj indică faptul că acest produs nu trebuie aruncat împreună cu alte deșeuri menajere. Pentru a preveni posibilele daune aduse mediului sau sănătății umane din cauza eliminării necontrolate a deșeurilor, reciclați-le în mod resp pde substante pentru a promova reutilizarea durabilă a resurselor materiale. Pentru a returna dispozitivul folosit, vă rugăm să utilizați sistemele de returnare și colectare sau să contactați distribuitorul de unde a fost achiziționat produsul. Ei pot lua acest produs pentru reciclare sigură pentru mediu.
▪ Bateriile și bateriile reîncărcabile conținute în aparatele electrice trebuie aruncate separat ori de câte ori este posibil. Aruncați întotdeauna bateriile uzate și bateriile reîncărcabile [numai atunci când sunt descărcate] în conformitate cu reglementările și cerințele locale . Eliminarea necorespunzătoare poate duce la eliberarea de ingrediente toxice în mediu, care pot avea efecte adverse asupra oamenilor, animalelor și plantelor. În acest fel, vă veți îndeplini obligațiile legale și veți contribui la protecția mediului.

CZ
▪ Baterie není před dodáním plně nabitá. Uživatel musí tento výrobek před použitím plně nabít poprvé.
▪ Připojte prosím tento produkt k nabíjecímu zařízení pro nabíjení pouze pomocí podpůrného kabelu USB.
▪ K nabíjení použijte napájecí adaptér s výstupem 5V1A nebo 5V2A. Doba nabíjení: 4 hodiny.
▪ Během nabíjení bude indikátor baterie blikat. Všechny indikátory baterie budou po dokončení nabíjení nadále svítit . Pokud se indikátor baterie nerozsvítí, vyjměte nabíječku a zkuste to znovu.
▪ Chcete-li prodloužit životnost, ujistěte se, že je baterie při občasném používání každých šest měsíců plně nabitá .
▪ Nedívejte se přímo na zdroj světla, jinak by mohlo dojít k poškození očí.
▪ Je zakázáno používat pracovní světlo v blízkosti zdroje tepla nebo v korozivním nebo kyselém prostředí.
▪ Uchovávejte mimo dosah dětí! Děti by měly být pod dohledem, aby bylo zajištěno, že si s přístrojem nebudou hrát!
▪ Na zařízení se vztahuje dvouletá ZÁRUKA na vadné zpracování nebo materiály. Záruka se nevztahuje na poškození zařízení vzniklé nedodržením návodu k obsluze.
▪ Tento výrobek má zabudovanou LED, světelný zdroj tohoto svítidla není vyměnitelný; když světelný zdroj dosáhne konce své životnosti, musí být vyměněno celé svítidlo.
▪ Toto označení znamená, že tento výrobek by neměl být likvidován s jiným domovním odpadem. Abyste předešli možnému poškození životního prostředí nebo lidského zdraví v důsledku nekontrolované likvidace odpadu, recyklujte jej zodpovědně, abyste podpořili udržitelné opětovné využití materiálových zdrojů. Chcete-li vrátit použité zařízení, použijte systémy vracení a sběru nebo se obraťte na prodejce, u kterého jste produkt zakoupili. Mohou tento produkt odevzdat k recyklaci bezpečné pro životní prostředí.

▪ Baterie a dobíjecí baterie obsažené v elektrických spotřebičích musí být pokud možno likvidovány odděleně. Použité baterie a dobíjecí baterie (pouze ve vybitém stavu) vždy zlikvidujte v souladu s místními předpisy a požadavky. Nesprávná likvidace může mít za následek uvolňování toxických složek do životního prostředí, které mohou mít nepříznivé účinky na člověka, zvířata a rostliny. Splníte tak své zákonné povinnosti a přispějete k ochraně životního prostředí.

HU
▪ Az akkumulátor nincs teljesen feltöltve a szállítás előtt. A felhasználónak teljesen fel kell töltenie ezt a terméket, mielőtt használná az első alkalommal.
▪ Kérjük, csak támogatott USB-kábellel csatlakoztassa a terméket a töltőeszközhöz.
▪ Kérjük, hogy az 5V1A vagy 5V2A kimenetű hálózati adaptert használja a töltéshez. Töltési idő: 4 óra.
▪ Az akkumulátor jelzőfénye villog töltés közben. Az akkumulátor jelzőfénye a töltés befejezése után folyamatosan világít. Ha az akkumulátor jelzőfénye nem világít, vegye ki a töltőt, és próbálja újra.
▪ Az élettartam meghosszabbítása érdekében győződjön meg arról, hogy a ritkán használt akkumulátor félévente teljesen fel van töltve .
▪ Ne nézzen közvetlenül a fényforrásba a szemkárosodás elkerülése érdekében.
▪ Tilos a munkalámpát hőforrás közelében, korrozív vagy savas környezetben használni.
▪ Gyermekektől elzárva tartandó! A gyermekeket felügyelni kell, hogy ne játsszanak a készülékkel!
▪ A készülékre két év GARANCIA van, ami a hibás kivitelezésre vagy anyagokra vonatkozik. A garancia nem jár a készülék azon károsodására, amely a használati utasítás be nem tartása miatt következik be.
▪ Ez a termék beépített LED-es lámpával rendelkezik, a lámpatest fényforrása nem cserélhető, a fényforrás élettartamának végén a teljes lámpatestet ki kell cserélni.
▪ Ez a jelölés azt jelzi, hogy ezt a terméket nem szabad más háztartási hulladékkal együtt kidobni. Az ellenőrizetlen hulladékártalmatlanítás által a környezetre vagy az emberi egészségre gyakorolt esetleges károk megelőzése érdekében felelősségteljesen hasznosítsa újra az anyagi erőforrások fenntartható újrafelhasználásának elősegítése érdekében. A használt készülék visszaküldéséhez használja a visszaküldési és begyűjtési rendszereket, vagy lépjen kapcsolatba azzal a kereskedővel, ahol a terméket vásárolta. Ezt a terméket környezetbarát újrahasznosításra viheti.
▪ Az elektromos készülékekben található elemeket és újratölthető elemeket lehetőség szerint külön kell ártalmatlanítani. A használt elemeket és újratölthető elemeket mindig a helyi előírásoknak és követelményeknek megfelelően ártalmatlanítsa [csak lemerült állapotban]. A nem megfelelő ártalmatlanítás mérgező összetevők környezetbe kerülését eredményezheti,amelyek káros hatással lehetnek az emberre, állatokra és növényekre. Ily módon teljesíti jogi kötelezettségeit és hozzájárul a környezetvédelemhez.

EE
▪ Aku ei ole enne tarnimist täielikult laetud. Kasutaja peab selle toote enne selle kasutamist täielikult laadima esimest korral.
▪ Ühendage see toode laadimiseks laadimisseadmega ainult toetava USB-kaabli kaudu.
▪ Kasutage laadimiseks vahelduvvooluadapterit, mille väljund on 5V1A või 5V2A. Laadimisaeg: 4 tundi.
▪ Aku indikaator vilgub laadimise ajal. Kõik aku indikaatorid jäävad pärast laadimise lõpetamist põlema. Kui aku indikaator ei sütti, eemaldage laadija ja proovige uuesti.
▪ Kasutuse pikendamiseks veenduge, et harva kasutatav aku oleks iga kuue kuu tagant täielikult laetud .
▪ Ärge vaadake otse valgusallikat, vastasel juhul võib see kahjustada silmi.
▪ Töövalgusti kasutamine soojusallika läheduses või söövitavas või happelises keskkonnas on keelatud.
▪ Hoida lastele kättesaamatus kohas! Lapsi tuleb jälgida, et nad seadmega ei mängiks !
▪ Seadmel on kaheaastane GARANTII vigade või materjalide vastu. Garantii ei kehti seadme kahjustustele, mis tulenevad kasutusjuhendi mittejärgimisest.
▪ Sellel tootel on sisseehitatud LED, selle valgusti valgusallikat ei saa vahetada, kui valgusallikas jõuab oma eluea lõppu, tuleb kogu valgusti välja vahetada.
▪ See märgistus näitab, et seda toodet ei tohi visata koos muude olmejäätmetega. Et vältida kontrollimatust jäätmete kõrvaldamisest tulenevat võimalikku kahju keskkonnale või inimeste tervisele, taaskasutage see vastutustundlikult, et edendada materiaalsete ressursside säästvat taaskasutamist. Kasutatud seadme tagastamiseks kasutage tagastus- ja kogumissüsteeme või võtke ühendust jaemüüjaga, kust toode osteti. Nad võivad selle toote keskkonnaohutuks ringlussevõtuks viia.
▪ Elektriseadmetes sisalduvad patareid ja laetavad akud tuleb võimaluse korral utiliseerida eraldi. Kõrvaldage kasutatud patareid ja laetavad patareid alati [ainult tühjenemise korral] vastavalt kohalikele eeskirjadele ja nõuetele. Ebaõige kõrvaldamine võib põhjustada mürgiste koostisosade sattumist keskkonda, millel võib olla kahjulik mõju inimestele, loomadele ja taimedele. Nii täidate oma juriidilisi kohustusi ja panustate keskkonnakaitsesse.

LT
▪ Prieš pristatymą akumuliatorius nėra visiškai įkrautas. Naudotojas, prieš naudodamas šį gaminį, turi jį visiškai įkrauti Pirmą kartą.
▪ Prijunkite šį gaminį prie įkrovimo įrenginio, kad galėtumėte įkrauti tik per atraminį USB kabelį.
▪ Įkrovimui naudokite kintamosios srovės adapterį su išvestimi 5V1A arba 5V2A. Įkrovimo laikas: 4 valandos.
▪ Įkrovimo metu mirksi akumuliatoriaus indikatorius. Visas akumuliatoriaus indikatorius užsidegs baigus įkrovimą. Jei akumuliatoriaus indikatorius neužsidegė, išimkite įkroviklį ir bandykite dar kartą.
▪ Norėdami pratęsti tarnavimo laiką, įsitikinkite, kad retai naudojama baterija yra visiškai įkrauta kas šešis mėnesius.
▪ Negalima tiesiogiai spoksoti į šviesos šaltinį; priešingu atveju jis gali pakenkti akims.
▪ Draudžiama naudoti darbo šviesą šalia šilumos šaltinio arba korozinėje ar rūgštinėje aplinkoje.
▪ Laikyti atokiau nuo vaikų! Vaikai turėtų būti prižiūrimi, siekiant užtikrinti, kad jie nežaistų su prietaisu!
▪ Įrenginiui suteikiama dvejų metų GARANTIJA dėl netinkamo gamybos ar medžiagų. Garantija netaikoma prietaiso pažeidimams, atsiradusiems dėl naudojimo instrukcijų nesilaikymo.
▪ Šis gaminys turi įmontotą šviesos diodą, šio šviestuvo šviesos šaltinis nėra keičiamas; Pasibaigus šviesos šaltinio naudojimo laikui, pakeičiamas visas šviestuvas .
▪ Šis žymėjimas rodo, kad šio produkto negalima šalinti su kitomis buitinėmis atliekomis. Siekiant išvengti galimos žalos aplinkai ar žmonių sveikatai dėl nekontroliuojamo atliekų šalinimo, atsakingai jas perdirbkite, kad būtų skatinamas tvarus pakartotinis materialinių išteklių naudojimas. Norėdami grąžinti naudotą įrenginį, naudokite grąžinimo ir surinkimo sistemas arba susisiekite su mažmenininku, kuriame produktas buvo įsigytas. Jie gali paimti šį produktą saugiam perdirbimui.
▪ Elektros prietaisuose esančios baterijos ir įkraunamos baterijos, kai tik įmanoma, turi būti šalinamos atskirai. Panaudotas ir įkraunamas baterijas visada išmeskite [tik išsikrovus] laikydamiesi vietinių taisyklių ir reikalavimų. Dėl netinkamo šalinimo toksiški ingredientai gali patekti į aplinką, kurie gali turėti neigiamą poveikį žmonėms, gyvūnams ir augalams. Tokiu būdu jūs įvykdysite savo teisinius įsipareigojimus ir prisidėsite prie aplinkos apsaugos.

LV
▪ Akumulators nav pilnībā uzlādēts pirms piegādes. Lietotājam ir pilnībā jāuzlādē šis produkts pirms tā lietošanas Pirmo reizi.
▪ Lūdzu, pievienojiet šo produktu uzlādes ierīcei , lai uzlādētu tikai ar atbalsta USB kabeli.
▪ Lūdzu, uzlādei izmantojiet maiņstrāvas adapteri ar izeju 5V1A vai 5V2A. Uzlādes laiks: 4 stundas.
▪ Uzlādes laikā mirgo akumulatora indikators. Pēc uzlādes pabeigšanas viss akumulatora indikators paliks iedegts. Ja akumulatora indikators neiedegās, lūdzu, noņemiet lādētāju un mēģiniet vēlreiz.
▪ Lai pagarinātu kalpošanas laiku, lūdzu, pārliecinieties, ka reti lietojams akumulators ir pilnībā uzlādēts ik pēc sešiem mēnešiem.
▪ Neskatieties tieši uz gaismas avotu, pretējā gadījumā tas var izraisīt acu bojājumus.
▪ Aizliegts izmantot darba gaismu siltuma avota tuvumā vai kodīgā vai skābā vidē.
▪ Turiet prom no bērniem! Bērni ir jāuzrauga, lai nodrošinātu, ka viņi nespēlējas ar ierīci!
▪ Ierīcei ir divu gadu GARANTIJA pret kļūdainu apdari vai materiāliem. Garantija neattiecas uz ierīces bojājumiem, kas radušies lietošanas instrukcijas neievērošanas dēļ.
▪ Šim ražojumam ir iebūvēta LED, šī gaismas avota nav nomaināms; kad gaismas avots sasniedz kalpošanas laika beigas, visu gaismekli nomaina.

▪ Šis marķējums norāda, ka šo produktu nedrīkst izmest kopā ar citiem sadzīves atkritumiem. Lai novērstu iespējamu kaitējumu videi vai cilvēku veselībai no nekontrolētas atkritumu apglabāšanas, pārstrādājiet tos atbildīgi, lai veicinātu materiālo resursu ilgtspējīgu atkārtotu izmantošanu. Lai atgrieztu lietoto ierīci, lūdzu, izmantojiet atgriešanas un savākšanas sistēmas vai sazinieties ar mazumtirgotāju, kurā produkts tika iegādāts. Viņi var izmantot šo produktu videi drošai pārstrādei.
▪ Baterijas un uzlādējamās baterijas, kas atrodas elektroierīcēs, pēc iespējas jāiznīcina atsevišķi. Vienmēr izmetiet izlietotās baterijas un uzlādējamās baterijas [tikai tad, kad tās ir izlādētas] saskaņā ar vietējiem noteikumiem un prasībām. Nepareiza iznīcināšana var izraisīt toksisku sastāvdaļu noplūdi vidē, kas var nelabvēlīgi ietekmēt cilvēkus, dzīvniekus un augus. Tādā veidā jūs izpildīsiet savas juridiskās saistības un veicināsiet vides aizsardzību.

PL
▪ Akumulator nie jest w pełni naładowany przed dostawą. Użytkownik powinien w pełni naładować ten produkt przed użyciem go do za pierwszym razem.
▪ Podłącz ten produkt do ładowarki w celu ładowania tylko za pomocą pomocniczego USB.
▪ Do ładowania należy używać zasilacza sieciowego z wyjściem 5V1A lub 5V2A. Czas ładowania: 4 godziny.
▪ Wskaźnik baterii będzie migać podczas ładowania. Cały wskaźnik baterii będzie się świecić po zakończeniu ładowania. Jeśli wskaźnik baterii nie świeci, wyjmij ładowarkę i spróbuj ponownie.
▪ Aby przedłużyć żywotność, upewnij się, że bateria przy rzadkim użytkowaniu jest w pełni naładowana co sześć miesięcy.
▪ Nie wpatruj się bezpośrednio w źródło światła, w przeciwnym razie może to spowodować uszkodzenie oczu.
▪ Zabrania się używania lampy roboczej w pobliżu źródła ciepła lub w środowisku korozyjnym lub kwaśnym.
▪ Przechowywać w miejscu niedostępnym dla dzieci! Należy pilnować dzieci , aby upewnić się, że nie bawią się urządzeniem!
▪ Urządzenie posiada dwuletnią GWARANCJĘ na wadliwe wykonanie lub materiały. Gwarancja nie obejmuje uszkodzeń urządzenia powstałych w wyniku nieprzestrzegania instrukcji obsługi.
▪ Ten produkt ma wbudowaną diodę LED, źródło światła tej oprawy nie jest wymienne; gdy źródło światła osiągnie koniec okresu eksploatacji, należy wymienić całą oprawę .
▪ To oznaczenie wskazuje, że tego produktu nie należy wyrzucać razem z innymi odpadami domowymi. Aby zapobiec możliwym szkodom dla środowiska lub zdrowia ludzkiego wynikającym z niekontrolowanej utylizacji odpadów, należy je odpowiedzialnie poddawać recyklingowi, aby promować zrównoważone ponowne wykorzystanie zasobów materiałowych. Aby zwrócić zużyte urządzenie, skorzystaj z systemów zwrotu i zbiórki lub skontaktuj się ze sprzedawcą, u którego produkt został zakupiony. Mogą zabrać ten produkt do bezpiecznego dla środowiska recyklingu.
▪ Baterie i akumulatory znajdujące się w urządzeniach elektrycznych należy w miarę możliwości utylizować oddzielnie. Zużyte baterie i akumulatory należy zawsze utylizować [tylko po rozładowaniu] zgodnie z lokalnymi przepisami i wymaganiami. Niewłaściwa utylizacja może spowodować uwolnienie toksycznych składników do środowiska, które mogą mieć niekorzystny wpływ na ludzi, zwierzęta i rośliny. W ten sposób wywiążesz się ze swoich zobowiązań prawnych i przyczynisz się do ochrony środowiska.

Manufacturer: Sonepar Global Sourcing Europe SA
Chemin Louis-Hubert 3
1213 Petit-Lancy, Switzerland

Importers: www.buytradeforce.com
Contact: Sonepar France Distribution SAS
18-20 Quai Du Point Du Jour,
92100 Boulogne-Billancourt, France

3.7V 5200mAh IP65 IK07
CE -10°C~40°C

0006940001

Any job, anywhere.